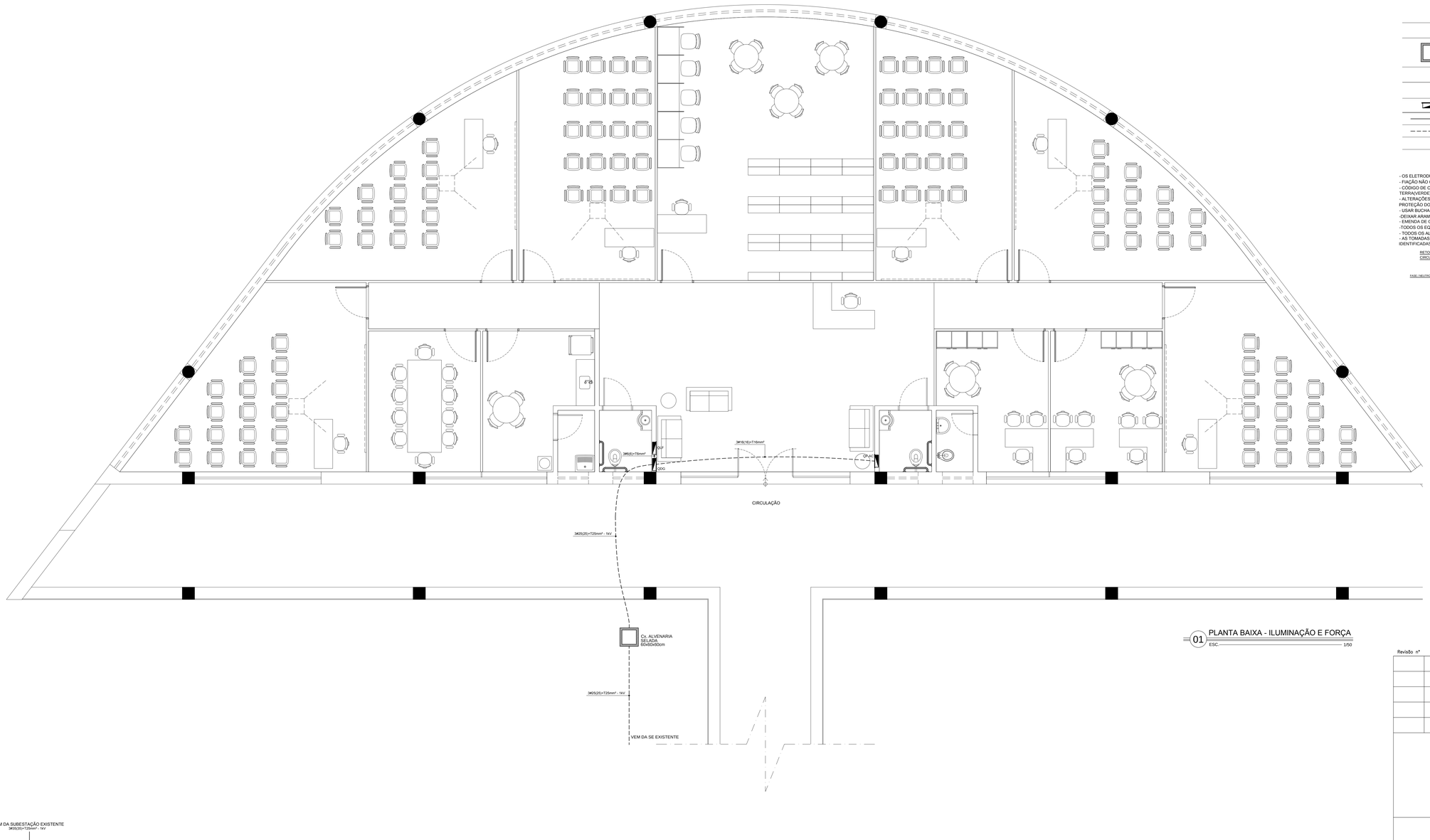

01 PLANTA BAIXA - ILUMINAÇÃO E FORÇA
ESC.: 1/50

LEGENDA

CAIXAS

	CAIXA DE PASSAGEM EM ALVENARIA 50x50x50cm

QUADROS E DUTOS

	QUADRO DE EMBUTIR PADRÃO TTA CONFORME DIAGRAMA UNIFILAR. h=1.50m DO EIXO AO PISO
	ELETRODUTO DE PVC RÍGIDO EMBUTIDO NO FORRO OU NA PAREDE FAB.: TIGRE OU SIMILAR
	ELETRODUTO DE PVC RÍGIDO EMBUTIDO NO PISO FAB.: TIGRE OU SIMILAR

OBSERVAÇÕES

- OS ELETRODUTOS SERÃO DE PVC RÍGIDO, OS NÃO COTADOS TERÃO DIÂMETRO DE Ø3/4".
- FIAÇÃO NÃO COTADA SERÁ DE BITOLA DE 2.5mm².
- CÓDIGO DE CORES PARA CONDUTORES ELÉTRICOS: FASE(VERMELHA,BRANCA,PRETA), NEUTRO(AZUL) E TERRA(VERDE).
- ALTERAÇÕES NO NÚMERO DE TOMADAS OU TIPO DE LÂMPADAS IMPLICAM EM UMA POSSÍVEL MUDANÇA NA PROTEÇÃO DO CIRCUITO E DEVEM SER PREVIAMENTE COMUNICADA AO PROJESTISTA.
- USAR BUCHA E ARRUELA EM TODA AS CONEXÕES DE ELETRODUTOS.
-DEIXAR ARAME GUIA N16BWG EM TODA TUBULAÇÃO SECA.
- EMENDA DE CABOS, SOMENTE PREVISTA NO PROJETO.
-TODOS OS EQUIPAMENTOS METÁLICOS (POSTE, QUADROS, LUMINÁRIAS E ETC) DEVEM SER ATERRADOS.
- TODOS OS ALIMENTADORES DOS QUADROS SERÃO COM ISOLAÇÃO DE 1KV.
- AS TOMADAS DUPLAS QUE POSSUEM CIRCUITOS DE FORÇA E CIRCUITOS DO COMPUTADOR JUNTOS, DEVEM SER IDENTIFICADAS

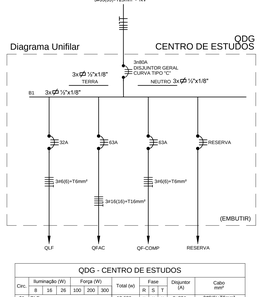

QDG - CENTRO DE ESTUDOS												
CIRC.	Iluminação (W)			Força (W)				Total (w)	Fase			Disjuntor (A)	Cabo mm²
	9	16	26	100	200	300			R	S	T		
01	QLF							13.636	x	x	x	3x32A	3#6(6)+T6mm²
02	QFAC							32.800	x	x	x	3#63A	3#16(16)+T16mm²
03	QF-COMP							3.900	x	x	x	3x20A	3#6(6)+T6mm²
04	RESERVA												
Potência total instalada (W)								50.336				3x80A	3#35(35)+T25mm²

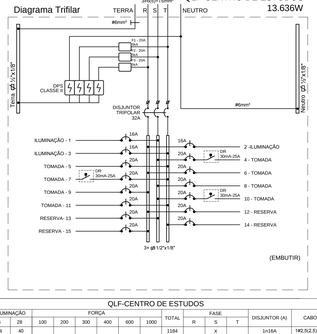

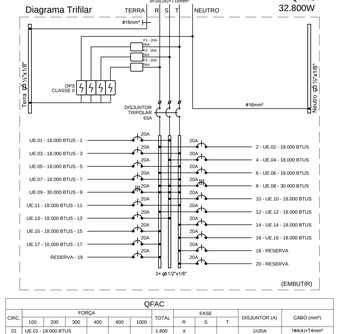

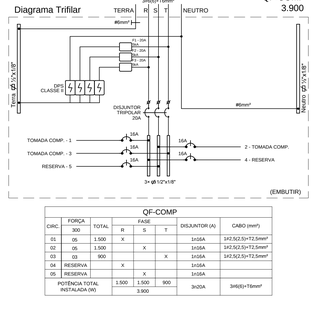

QF-COMP						
CIRC.	FORÇA 300	TOTAL	FASE R	S	T	DISJUNTOR (A)	CABO (mm²)
01	05	1.500	X			1x16A	1#2,5(2,5)+T2,5mm²
02	05	1.500		X		1x16A	1#2,5(2,5)+T2,5mm²
03	03	900			X	1x16A	1#2,5(2,5)+T2,5mm²
04	RESERVA		X			1x16A	
05	RESERVA			X		1x16A	
POTÊNCIA TOTAL INSTALADA (W)		1.500	1.500	900		3x20A	3#6(6)+T6mm²
			3.900				

QLF-CENTRO DE ESTUDOS															
CIRC.	ILUMINAÇÃO 16	26	FORÇA 100	200	300	400	600	1000	TOTAL	FASE R	S	T	DISJUNTOR (A)	CABO (mm²)
01	04	40							1184		X		1x16A	1#2,5(2,5)+T2,5mm²
02		38							1568	X			1x16A	1#2,5(2,5)+T2,5mm²
03	04	40							1184			X	1x16A	1#2,5(2,5)+T2,5mm²
04			03		02		01		1500		X		1x20A	1#2,5(2,5)+T2,5mm²
05			06	01		01			1200			X	1x20A	1#2,5(2,5)+T2,5mm²
06			04	02		02			1600	X			1x20A	1#2,5(2,5)+T2,5mm²
07			12						1200			X	1x20A	1#2,5(2,5)+T2,5mm²
08			04	02		02			1600		X		1x20A	1#2,5(2,5)+T2,5mm²
09			08	01		01			1400	X			1x20A	1#2,5(2,5)+T2,5mm²
10			02						200		X		1x20A	1#2,5(2,5)+T2,5mm²
11								01	1000			X	1x20A	1#2,5(2,5)+T2,5mm²
12	RESERVA									X			1x20A	1#2,5(2,5)+T2,5mm²
13	RESERVA										X		1x20A	1#2,5(2,5)+T2,5mm²
14	RESERVA											X	1x20A	1#2,5(2,5)+T2,5mm²
15	RESERVA									X			1x20A	1#2,5(2,5)+T2,5mm²
POTÊNCIA TOTAL INSTALADA (W)										4568	4484	4564	3x32A	3#6(6)+T6mm²
									13.636					

QFAC														
CIRC.	FORÇA 100	200	300	400	600	1000	TOTAL	FASE R	S	T	DISJUNTOR (A)	CABO (mm²)
01	UE.01 - 18.000 BTUS						1.800	X			1x20A	1#4(4)+T4mm²
02	UE.02 - 18.000 BTUS						1.800		X		1x20A	1#4(4)+T4mm²
03	UE.03 - 18.000 BTUS						1.800			X	1x20A	1#4(4)+T4mm²
04	UE.04 - 18.000 BTUS						1.800	X			1x20A	1#4(4)+T4mm²
05	UE.05 - 18.000 BTUS						1.800		X		1x20A	1#4(4)+T4mm²
06	UE.06 - 18.000 BTUS						1.800			X	1x20A	1#4(4)+T4mm²
07	UE.07 - 18.000 BTUS						1.800	X			1x20A	1#4(4)+T4mm²
08	UE.08 - 30.000 BTUS						3.000		X	X	3x20A	3#4(4)+T4mm²
09	UE.09 - 30.000 BTUS						3.000	X	X	X	3x20A	3#4(4)+T4mm²
10	UE.10 - 18.000 BTUS						1.800			X	1x20A	1#4(4)+T4mm²
11	UE.11 - 18.000 BTUS						1.800	X			1x20A	1#4(4)+T4mm²
12	UE.12 - 18.000 BTUS						1.800		X		1x20A	1#4(4)+T4mm²
13	UE.13 - 18.000 BTUS						1.800			X	1x20A	1#4(4)+T4mm²
14	UE.14 - 16.000 BTUS						1.800	X			1x20A	1#4(4)+T4mm²
15	UE.15 - 18.000 BTUS						1.800		X		1x20A	1#4(4)+T4mm²
16	UE.16 - 18.000 BTUS						1.800			X	1x20A	1#4(4)+T4mm²
17	UE.17 - 16.000 BTUS						16.000		X		1x20A	1#4(4)+T4mm²
18	RESERVA							X			1x20A	
19	RESERVA								X		1x20A	
20	RESERVA									X	1x20A	
POTÊNCIA TOTAL INSTALADA (W)							11.000	10.800	11.000		3x63A	3#16(16)+T16mm²
							32.800					

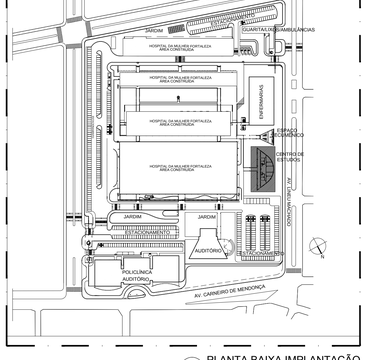

01 PLANTA BAIXA IMPLANTAÇÃO
ESC.: 1/2500

Revisão nº	Descrição	Data	Projetista

APROVO | ISS--C

CREA | ISS--P

PROPRIETÁRIO

PROJETO

CÁLCULO

CONSTRUÇÃO

SEINF - SECRETARIA MUNICIPAL DE INFRAESTRUTURA
Prefeitura de Fortaleza

Unidade/Orgão: SECRETARIA MUNICIPAL DE SAÚDE - SMS

Nome do projeto: HOSPITAL DA MULHER - AMPLIAÇÃO - CENTRO DE ESTUDOS

Disciplina: ELÉTRICO - ALIMENTAÇÃO

Data: 04/2014

Título da folha: PLANTA BAIXA CENTRO DE ESTUDOS - ALIMENTAÇÃO ELÉTRICA
QUADROS DE CARGA
DIAGRAMAS UNIFILARES
LEGENDA

Escala: 1:50

Responsável técnico: MARCUS ANTONIUS GUILHERME CASTRO
RNP 0021960556

Coord. elab. de projetos: ANA MANUELA M. NOGUEIRA
RNP 0820088848-5

Folha: 01/02

Arquivo: \\ELETRICN2\Sala Tecnica\2014_PROJETOS\020_2014_HDM_AMPLIAÇÃO

Desenho: ÉRIKA

Os direitos autorais deste documento pertencem à empresa PROJ Engenharia Ltda.

PAPEL - A0
841mm
1189mm